СЕПАРАТОР ПАРА И СЖАТОГО ВОЗДУХА АСТА

СЕРИИ С100

Описание

Перегородчатый сепаратор АСТА серии С100 применяется для удаления влаги из трубопроводов насыщенного пара и систем сжатого воздуха. Взвешенные частицы по инерции удаляются за счет резкого уменьшения скорости потока рабочей среды. Перегородка обеспечивает дополнительное сопротивление, изменяя поток рабочей среды и повышая эффективность улавливания влаги.

Частицы влаги, отделяясь от основного потока вместе с частицами ржавчины и грязи оседают на внутренних поверхностях корпуса и удаляются через узел конденсатоотвода.

Особенности конструкции

- Различное материальное исполнение: углеродистая/нержавеющая сталь
- Перегородка с отбойниками
- Эффективная работа в широком диапазоне скоростей пара
- Штуцер для установки воздухоотводчика или манометра
- Различные варианты исполнения присоединительных патрубков
- Отсутствие подвижных элементов конструкции

Технические характеристики

Номинальный диаметр, DN	15–300
Условное давление, PN	25 бар (16 / 40 / 63 бар)*
Температура рабочей среды, °C	От –40°C до 300°C — для С133 От –60°C до 300°C — для С143
Рабочая среда	Пар, сжатый воздух, углеводородные и другие неагрессивные газы, совместимые с материалами конструкции сепаратора
Тип присоединения	Фланцевый по ГОСТ 33259-2015, внутренняя резьба G*, под приварку*

* — по запросу

Ограничения по применению

С133, материал — углеродистая сталь 20

PN	Давление, бар	Температура, °С	PN	Давление, бар	Температура, °С	PN	Давление, бар	Температура, °С	PN	Давление, бар	Температура, °С
16	16	50	25	25	50	40	40	50	63	63	50
	14,8	100		23,2	100		37,1	100		58,8	100
	14	150		22	150		35,2	150		54,6	150
	13,3	200		20,8	200		33,3	200		47,6	200
	12,1	250		19,0	250		30,4	250		44,8	250
	11	300		17,2	300		27,6	300		40,6	300

С143, материал — нержавеющая сталь 12Х18Н10Т

PN	Давление, бар	Температура, °С	PN	Давление, бар	Температура, °С	PN	Давление, бар	Температура, °С	PN	Давление, бар	Температура, °С
16	16	50	25	25	50	40	40	50	63	63	50
	15,8	100		24,7	100		39,6	100		62,4	100
	14,9	150		23,3	150		37,3	150		58,8	150
	14,1	200		22,1	200		35,4	200		55,8	200
	13,4	250		21,0	250		33,7	250		53,1	250
	12,7	300		19,8	300		31,8	300		50,1	300

Производитель оставляет за собой право вносить изменения в конструкцию, дизайн и комплектацию изделия без предварительного уведомления

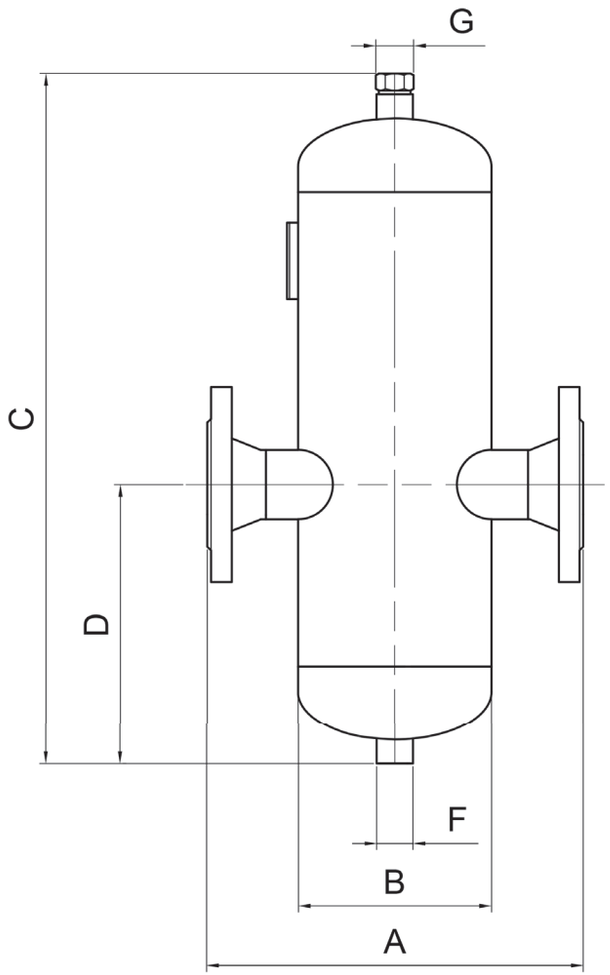

Массогабаритные характеристики

DN	A, мм	B, мм	C, мм	D, мм	F*, мм	G, мм	Объем, дм³	Масса, кг
15	220	108	380	150	½''	½''	2,35	6,8
20	220	108	380	150	½''	½''	2,35	7,2
25	220	108	380	150	½''	½''	2,35	7,6
32	260	133	454	190	½''	½''	4,48	11,8
40	260	133	494	210	½''	½''	4,96	13,4
50	310	159	568	230	½''	½''	10,5	19,4
65	395	219	606	250	¾''	½''	16,3	39,7
80	415	219	666	310	¾''	½''	18,3	45,1
100	510	273	770	320	¾''	½''	34,3	62,2
125	560	325	915	375	1''	1''	58,0	87,4
150	620	377	1040	443	1''	1''	90,0	131,7
200	700	426	1250	480	1''	1''	143,0	206,0
250	860	530	1640	643	1 ½''	1 ½''	292,0	377,0
300	980	610	1790	775	1 ½''	1 ½''	428,0	506,0

*– фланцевое дренажное присоединение — по запросу

Расшифровка маркировки

Маркировка: ACTA – C 1 3 3 – 1 – DN 50 PN 25 T 300

Торговая марка

Тип C

Тип конструкции

Перегородчатый 1

Материал корпуса насоса

Углеродистая сталь 3
Нержавеющая сталь 4

Тип присоединения к трубопроводу

Резьбовой (тип резьбы, не указывать для исп. G) 1
Фланцевый (исп. уплотнительной поверхности, не указывать для исп. B) 3
Под приварку 4

Тип присоединения дренажного патрубка

Резьбовой (тип резьбы, не указывать для исп. G) – 1

Номинальный диаметр, DN ...

Условное давление, PN ...

Максимальная температура рабочей среды, T_{max}, °C ...

ПРИМЕР ЗАКАЗА: ACTA C133-1-50-25-300

Производитель оставляет за собой право вносить изменения в конструкцию, дизайн и комплектацию изделия без предварительного уведомления